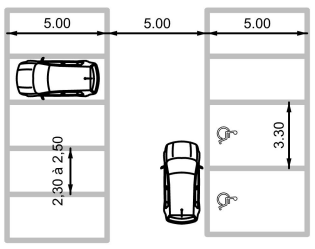

En bataille

P.M.R

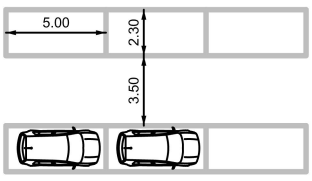

En créneau

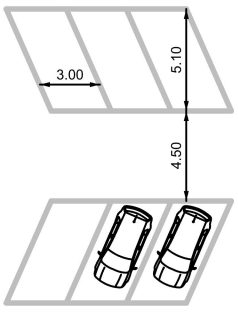

En épi

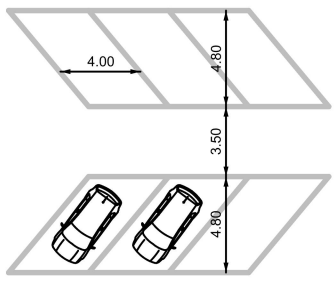

En épi

Stationnement voiture

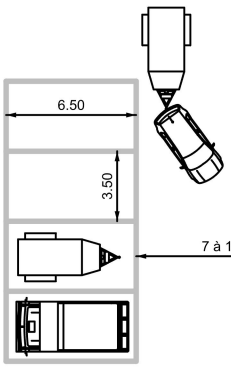

Petit van
tracté sans voiture

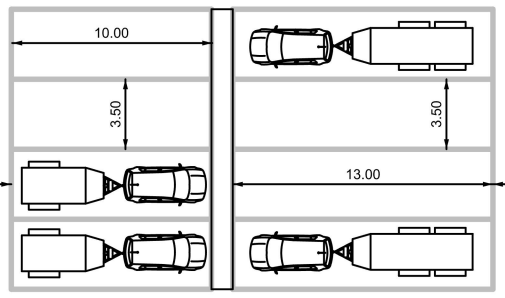

Petit van
tracté avec voiture

Van 2 places et +

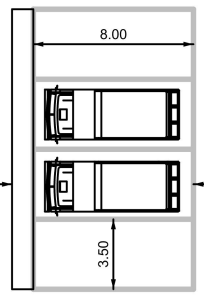

Camion
4/5 places chevaux

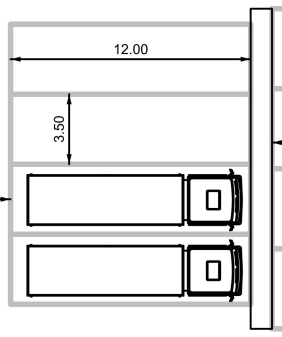

Camion
8/10 places chevaux

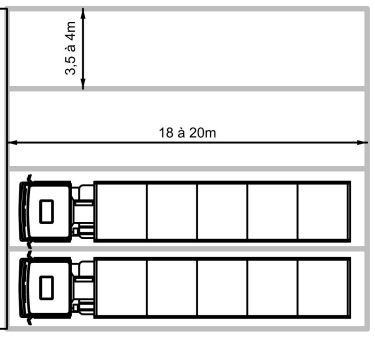

Camion
semi-remorque

Stationnement vans et camion

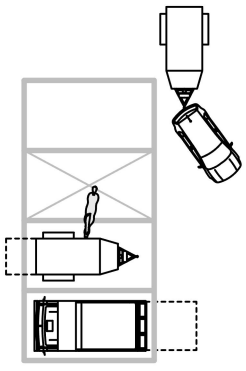

Petit van
tracté sans voiture
ou camion VL 2 places

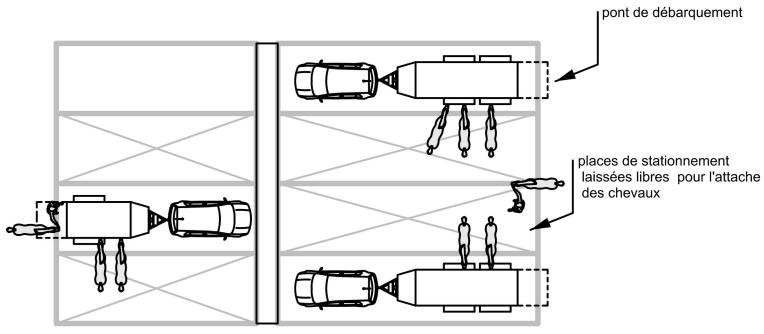

Petit van
tracté avec voiture

Van 2 places et +

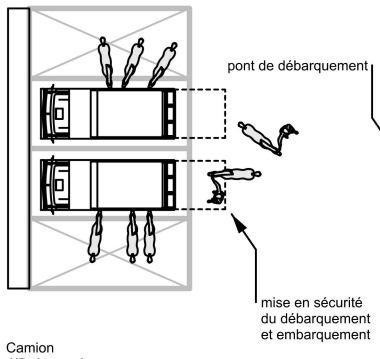

Camion
4/5 places chevaux

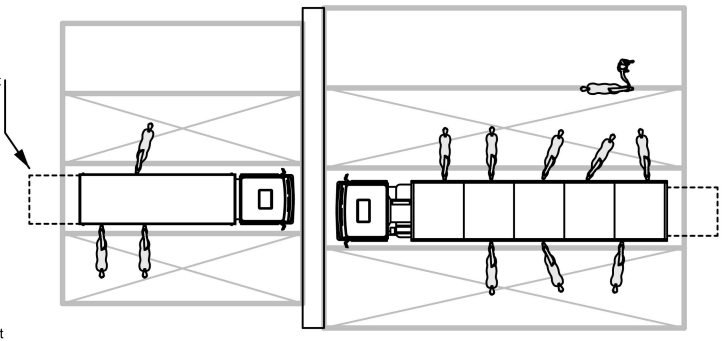

Camion
8/10 places chevaux

Camion
semi-remorque

Stationnement vans et camions pendant concours
embarquement et débarquement des chevaux

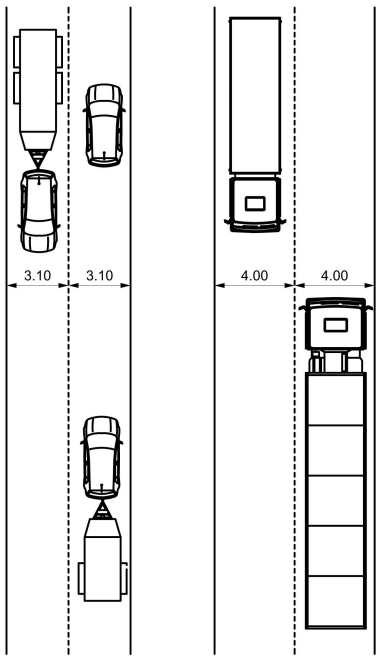

Largeur voirie

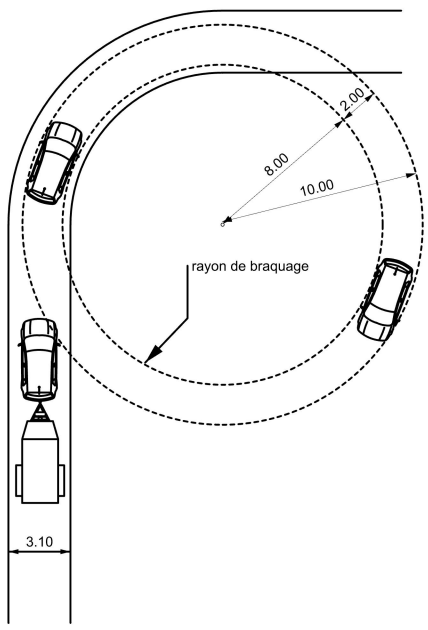

Passage de véhicules aux petits gabarits
1 sens de circulation

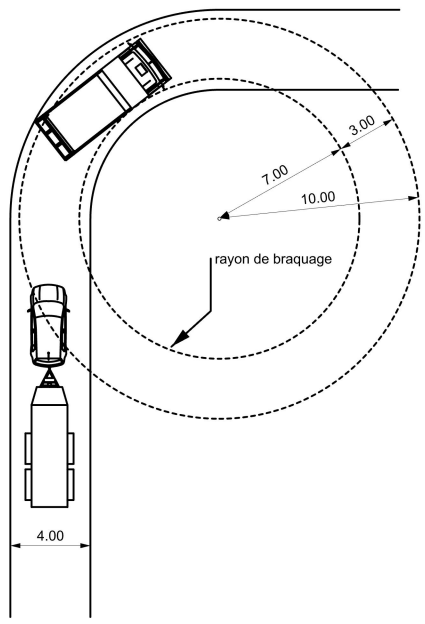

Passage de véhicules aux gabarits moyens
1 sens de circulation

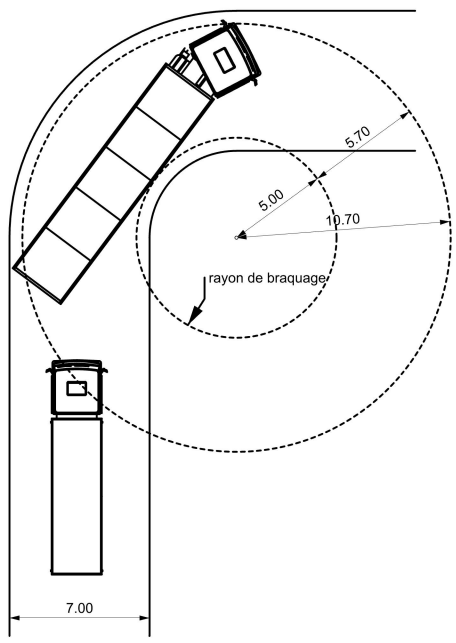

Passage de véhicules aux gabarits importants
1 sens de circulation

Rayons de braquage